真空パッド・スプリングプランジャー用のホルダー

隔壁ジョイント SVS-GE

真空パッド接続口 G1/8、G1/4

UNIVERSAL

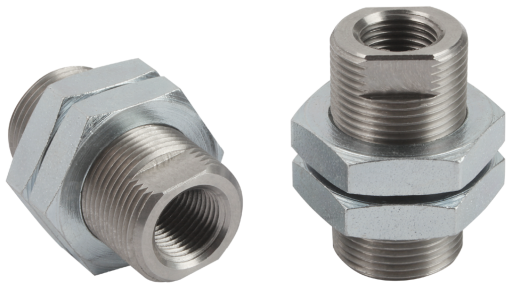

隔壁ジョイント SVS-GE

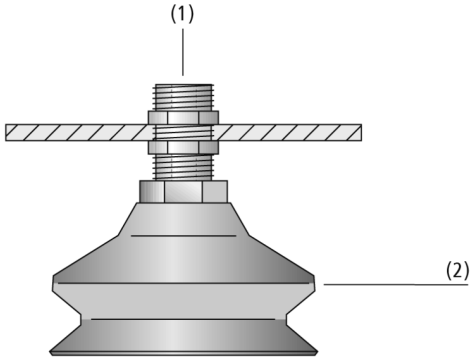

システムデザイン 隔壁ジョイント SVS-GE

プレートに真空パッドを取付け可能な隔壁ジョイント SVS-GE

業界特有のアプリケーションへの適合性

アプリケーション

- 真空パッド取付用隔壁ジョイント
- ワンタッチホースコネクタとの併用でホース接続に対応

デザイン

- ステンレス製のネジ接続口 (SVS-GE)
- ロックナット (亜鉛メッキ) 2個付属
- スパナで挟むことが可能なフラット加工 (1) (SVS-GE)
- 挟むプレートの厚みに合わせて調整が可能
- 様々な真空パッド (2) を取付け可能

製品特徴

- G1/8オネジまたはG1/4オネジを持つ真空パッドに対応
- (SVS-GE) 全てにネジがきられているため、プレート以下の長さを調節でき、2枚取り防止など異なる高さで吸着したい場合にも使用可能
- ロックナットが付属しているため、すぐに使用可能
- (SVS-GE) ステンレス製のため物理耐久性が高く、薬品を使用するアプリケーションにも使用可能

© J. Schmalz GmbH / 技術的な変更がある場合がございます / 上で生成された 22.12.2023

シュマルツに連絡してください。 Schmalz K.K / 〒224-0027 横浜市都筑区大棚町3001-7/ +81 45 565-5150 / schmalz@schmalz.co.jp

隔壁ジョイント SVS-GE

真空パッド接続口 G1/8、G1/4

発注コード 隔壁ジョイント SVS-GE

SVS-GE	–	M16x1-AG	–	G1/8-IG	–	30
1		2		3		4

1 – 製品仕様

タイプ	種類
SVS-GE	隔壁ジョイント (両側ネジタイプ)

2 – 本体外径

タイプ	ネジ径
M16x1-AG	M16x1.0オネジ
M20x1.5-AG	M20x1.5オネジ

3 – 本体内径

タイプ	ネジ径
G1/8-IG	平行G1/8メネジ
G1/4-IG	平行G1/4メネジ

4 – 本体高さ

タイプ	高さ
30	30 mm

隔壁ジョイント SVS-GEは、2個のロックナット付きで、すぐに接続可能な製品として納品されます。

発注データ 隔壁ジョイント SVS-GE

型式	製品コード
SVS-GE M16x1-AG G1/8-IG 30	10.08.03.00181
SVS-GE M20x1.5-AG G1/4-IG 30	10.08.03.00180

シュマルツに連絡してください。 Schmalz K.K / 〒224-0027 横浜市都筑区大棚町3001-7/ +81 45 565-5150 / schmalz@schmalz.co.jp

隔壁ジョイント SVS-GE

真空パッド接続口 G1/8、G1/4

デザインデータ 隔壁ジョイント SVS-GE

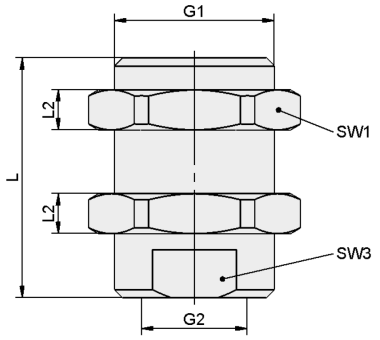

SVS-GE

シュマルツに連絡してください。 Schmalz K.K / 〒224-0027 横浜市都筑区大棚町3001-7/ +81 45 565-5150 / schmalz@schmalz.co.jp

隔壁ジョイント SVS-GE

真空パッド接続口 G1/8、G1/4

デザインデータ 隔壁ジョイント SVS-GE

型式	G1	G2	L [mm]	L2 [mm]	SW1 [mm]	SW3 [mm]
SVS-GE M16x1-AG G1/8-IG 30	M16×1-M	G1/8-IG	30	5	22	13
SVS-GE M20x1.5-AG G1/4-IG 30	M20×1.5-M	G1/4-IG	30	5	24	17

シュマルツに連絡してください。 Schmalz K.K / 〒224-0027 横浜市都筑区大棚町3001-7/ +81 45 565-5150 / schmalz@schmalz.co.jp